ABSOLUTE DIGIMATIC Digitální úchylkoměry ID-F

Metrické

Obj. č.	Roz. měř. [mm]	Čís. krok	Max. povolená chyba E MPE	H MPE (Hystereze)	R MPE (Opakovatelnost)	Měřicí síla MPL	Stupeň ochrany	Hmot. [g]
543-855B-D	12,7	0,0005 mm/0,001 mm/0,01 mm	0,0025 mm	0,002 mm	0,002 mm	≤1,5 N	IP30	170
543-855-D	12,7	0,0005 mm/0,001 mm/0,01 mm	0,0025 mm	0,002 mm	0,002 mm	≤1,5 N	IP30	180
543-851D	25,4	0,0005mm/ 0,001mm/0,01mm	0,0025 mm	0,002 mm	0,002 mm	≤1,8 N	IP30	240
543-853D	50,8	0,0005mm/ 0,001mm/0,01mm	0,004 mm	0,002 mm	0,002 mm	≤2,3 N	IP30	330
543-857D	50,8	0,0005 mm/0,001 mm/0,01mm	0,003 mm	0,002 mm	0,002 mm	≤2,3 N	IP30	330

Obj. č. s "B": Provedení s plochým zadním víčkem

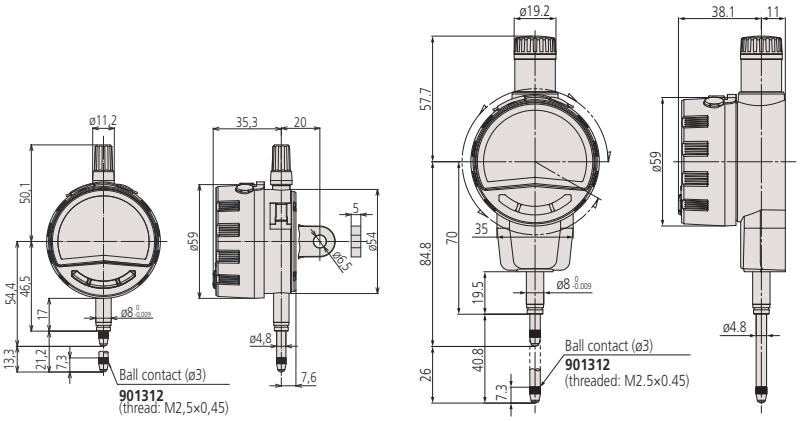

543-855B-D, 543-855-D

543-851D

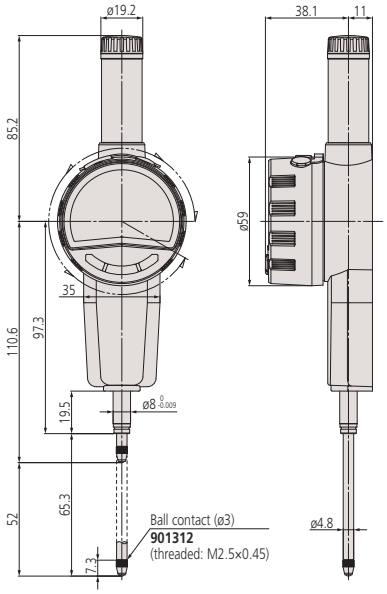

543-853D, 543-857D

Volitelné příslušenství

Obj. č.	Popis
06AGL011	Kabel DIGIMATIC, přímý 1m, Rozhraní Digimatic/Digimatic 2/Digimatic S1
06AGL021	Kabel Digimatic, přímý 2m, Rozhraní Digimatic/Digimatic 2/Digimatic S1
06AGQ001F	USB Input Tool Direct, Pro úchylkoměry, Kabel 2m, Rozhraní Digimatic/Digimatic 2/Digimatic S1
264-020	Digimatic Input Tool USB, Rozhraní Digimatic/Digimatic 2/Digimatic S1
264-623	U-WAVE fit, provedení s bzučákem, Bezdrátový vysílač pro třmenový mikrometr
264-622	U-WAVE fit, provedení IP67, Bezdrátový vysílač pro třmenový mikrometr
264-627	U-WAVE fit Bluetooth, bzučák, Bezdrátový vysílač pro třmenový mikrometr
264-626	U-WAVE fit Bluetooth, IP67, Bezdrátový vysílač pro třmenový mikrometr
02AZG011	Propojovací kabel SF pro U-WAVE-T, pro rozhraní Digimatic S1
02AZG021	Propojovací kabel SF pro U-WAVE-T, Nožní spínač, pro rozhraní Digimatic S1
02AZF670	Montážní držák U-WAVE vysílače, pro digi. úchylkoměry ID-C a ID-S
21EZA198	Zdvihací páčka vřetene, pro dig. úchyl., A-typ čísel. úchyl. série 2/3/4
21JZA295	Drátová spoušť, pro úchylkoměr, L=500mm
21JZA301	Drátová spoušť s Auto-Stopem, pro úchylkoměry, L=300mm
21EZA105	Zdvihací páčka vřetene, pro rozsah měření 12,5mm, metrické
21EZA197	Zdvihací páčka vřetene, pro rozsah 25,4mm
21EZA200	Zdvihací páčka vřetene, pro rozsah 50,8mm
02ACA571	Pružina vřetene, pro rozsah 25,4mm
02ACA773	Pružina vřetene, pro rozsah 50mm

Obj. č. 02ACA571 a 02ACA773: Nutné při orientaci úchylkoměru vzhůru nohama

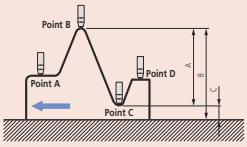

MAX/MIN/HÁZENÍ

543-853D + 7001-10

Naskenujte QR kód a podívejte se na prospekt

Všechny výrobky jsou určeny k prodeji konečným zákazníkům.
Obrázky a nákresy výrobků jsou informativní. Popisky výrobků, zejména všechny technické parametry a specifikace, jsou závazné pouze tehdy, pokud jsou vzájemně dohodnuty.

Mitutoyo